PESATRICE ELETTRONICA G09-126

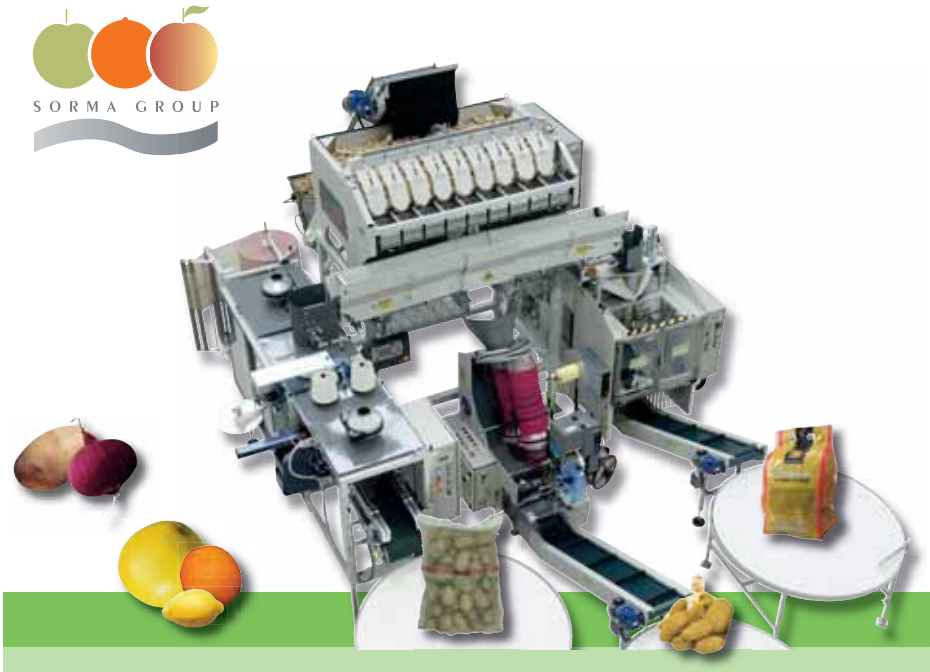

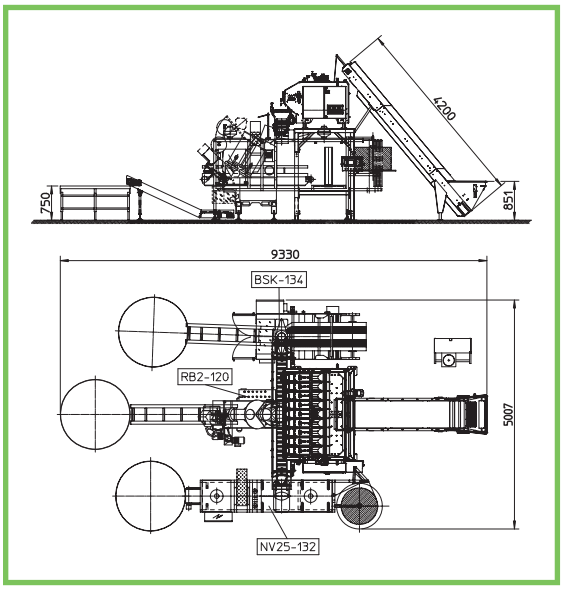

DATI TECNICI/TECHNICAL DATA

PRODUZIONE - OUTPUT - PRODUCTION - LEISTUNG - PRODUCCIÓN	up to 27 packages/minute
POTENZA ELETTRICA INSTALLATA - INSTALLED POWER PUISSANCE ELECTRIQUE INSTALLÉE - ANSCHLUSSWERT ELEKTR POTENCIA ELÉCTRICA INSTALADA	3,5 kW · 50 Hz · 400 V
CONSUMO ARIA - AIR CONSUMPTION - CONSOMMATION D'AIR LUFTVERBRAUCH - CONSUMO DE AIRE	60 Nl/min · 6 bar

PESATRICE ELETTRONICA mod. G09-126

La G09-126 è una pesatrice automatica per prodotti ortofrutticoli non delicati tipo: patate, cipolle, agrumi, che può essere utilizzata singolarmente o posta in linea di lavorazione (con confezionatrici, nastri di alimentazione,ecc.). Composta da: Elevatore a nastro a tacche con tramoggia di deposito prodotto. - Sistema distribuzione prodotto a piattaforme vibranti. – Alimentazione/trasporto prodotto, per mezzo di 9 canali vibranti. - N° 9 Tramogge contenimento prodotto, pesatura a celle di carico con palette di scarico a doppia apertura. - Nastro evacuazione dosi per l'alimentazione confezionatrice a valle. – Quadro elettronico per il funzionamento automatico, completo di Touch-screen impostazione e visualizzazioni programmi e parametri di lavoro (peso, tolleranza, ecc.). Peso delle confezioni: da 0,5 a 25 kg. OPZIONE: a) tramoggia pneumatica di scarico per accoppiamento con confezionatrici. b) nastri di scarico sdoppiati per scaricare contemporaneamente su tre confezionatrici.

WEIGHING MACHINE mod. G09-126

The G09-126 is an automatic weighing machine for non-delicate fruit and vegetable products such as: potatoes, onions, citrus fruits, it can be used individually or as part of an operating line (with packaging machines, feed belts, etc.). It consists of: - Notched cleats elevator belt with product deposit hopper. - Conveyance of fruit with vibrating plates. - Infeed system by 9 vibrating channels. Weighing system by 9 weighing hoppers, with double opening flap. - Belt conveyor to transfer the weighed produce to the downstream packaging machine. - Electronic panel for the automatic functions, complete with touch-screen and keyboard to enter the working parameters (weight, tolerance, etc.). Each pack: from 0,5 to 25 kg. OPTION: a) pneumatic hopper for coupling with packaging machine. b) doubled outlet conveyors to simultaneously discharge to three packaging machines.

PESEUSE ELECTRONIQUE mod. G09-126

G09-126 est une peseuse automatique pour fruits et légumes non délicats type: pommes de terre, oignons, agrumes, qui peut être utilisée seule ou sur une ligne de conditionnement (avec conditionneuses, tapis d'alimentation, etc.). Composée de: - Elévateur à tapis à taquets avec trémie de dépôt produit. - Système de distribution produit à plates-formes vibrantes. - Alimentation/transport produit, au moyen de 9 canaux vibrants.- 9 trémies de réception produit, pesée de chargement avec palettes de déchargement à double ouverture. - Tapis d'évacuation de doses pour l'alimentation de l'emballeuse en aval. - Tableau électronique pour le fonctionnement automatique, doté d'écran tactile de paramétrage et d'affichage des programmes et paramètres de travail (poids, tolérance etc.). Poids des emballages: de 0,5 à 25 Kg. OPTION: a) tremie pneumatique de déchargement pour accouplement avec emballeuses.b) tapis de dechargement dedoubles pour décharger simultanément sur trois emballeuses.

ELEKTRONISCHE WIEGEMASCHINE mod. G09-126

Die G09-126 ist eine automatische Wiegemaschine für robustes Obst und Gemüse, wie: Kartoffeln, Zwiebeln, Zitrusfrüchte, die als Einzelmaschine oder in einer Bearbeitungsstraße eingesetzt werden kann (mit Verpackungsmaschinen, Beschickungsbändern usw.). Aufbau: - Hebevorrichtung mit Zahnband und Produktablagetrichter. – Produktverteilungssystem mit Rütteltellern. – Produktzuführung/-transport über 9 Rüttelrinnen.- 9 Produkttrichter, Verwiegung mit Ladezellen mit Doppelöffnungsschaufeln. – Austragungsband zur Beschickung der nachgeschalteten Verpackungsmaschine. – Elektronisches Steuerpult für den automatischen Betrieb, komplett mit Touchscreen für Einstellung und Anzeige der Programme und Arbeitsparameter (Gewicht, Toleranz usw.). Packungsgewicht 0,5 bis 25 kg. OPTION: a) pneumatisch gesteuerter ausgabetrichter für die Anbindung an Verpackungsmaschinen. b) entdoppelte ausgabebänder für die gleichzeitige Ausgabe auf drei Verpackungsmaschinen.

PESADORA ELECTRÓNICA mod. G09-126

G09-126 es una pesadora automática para frutas y hortalizas no delicadas, como: patatas, cebollas, cítricos, Puede utilizarse sola o integrada en una línea de elaboración (con empaquetadoras, cintas de alimentación, etc.). Compuesta por: - Elevador de cinta con muescas y tolva para depositar el producto. - Sistema de distribución del producto con plataformas vibrantes. - Alimentación/transporte producto, mediante 9 canales vibradores.- 9 Tolvas de contención producto, pesada en celdas de carga con paletas de descarga de doble apertura. – Cinta de evacuación de las dosis para alimentar la envasadora línea abajo. - Cuadro electrónico para el funcionamiento automático, equipado con Touch-screen, programación y visualización programas y parámetros de trabajo (peso, tolerancia, etc.). Peso de los paquetes: de 0,5 a 25 Kg. OPCIÓN: a) tolva neumática de descarga de acoplamiento a las envasadoras. b) cintas de descarga dobles para descargar al mismo tiempo en tres envasadoras.